Model: MLR-850 (230v model)

Gas-Fired Wood-Burning Rotisserie Smoker

Ungefähre Ladekapazität

(Die Kapazitäten variieren je nach Form, Gewicht und Art der Beladung)

Pork Butts (8-10 lbs)(3.6 - 4.5 kg) Stück……. 72 Stück

St. Louis Ribs (2.75 lbs)(1.2 kg) Stück……80 Stück

Whole Chicken (3-4 lbs)(1.4 - 1.8 kg) Stück. 96 Stück

Beef Brisket (12-15 lbs)(5.4 - 6.8 kg) Stück….24 Stück

(4) 5-tier, 3 1/2” (89mm) Abstand ergeben eine Kochfäche von 55 ft^2 (5.11 m^2)

Standard Ausstattung:

- Edelstahlkonstruktion innen und außen.
- Gehäuse komplett mit Mineralwolle isoliert.
- Einstellbare Stahlrohrbeine , 597mm hoch
- Frei wählbare Austrittsöffnung oben, Vorn od.Hinten
- Langsam laufender Konvektionspropeller 254 mm
- (Ersatzpropeller inclusive)
- Steuerung mit digitalem Koch- und Halte-Thermostat (60 ° bis 163 ° C) zur Auswahl der Kochtemperatur, Kochzeit und der Haltetemperatur) sowie pneumatischen Vorschubfußschalter.
- Innenbeleuchtung automatisch
- 2” (51mm) Ablaufrohr mit Kugelhahn
- (20) 18” x 22” (457 x 559mm) nickel/chrom beschichtete Produkt racks (siehe Abb. oben).

Optionale Ausstattung:

- Gespiegelte Version(Brennraumtür links; Gasbrenner und Antrieb rechts).
- Fronttür mit Glasscheibe und man.Lichtschalter.
- Edelstahlracks
- Elektrisch gesteuerter Wrasenabzug
- Standbeine mit gebremsten Rollen in Arb.Höhe
- Edelstahl Frontablage unter Garraumtür.
- Verschließbare Abdeckung für Steuerpanel.
- Weitere Optionen erhältlich

Southern Pride Europe GmbH
Grubenstrasse 4

D-50354 Huerth

Phone: +49-(0)2233-714190
Fax: +49-(0)2233-714189
www.sopride.eu

REVISED: November 2016
An ongoing program of product improvement may require us to change specifications without notice.

Model: MLR-850 (230v model)

Gas-Fired Wood-Burning Rotisserie Smoker

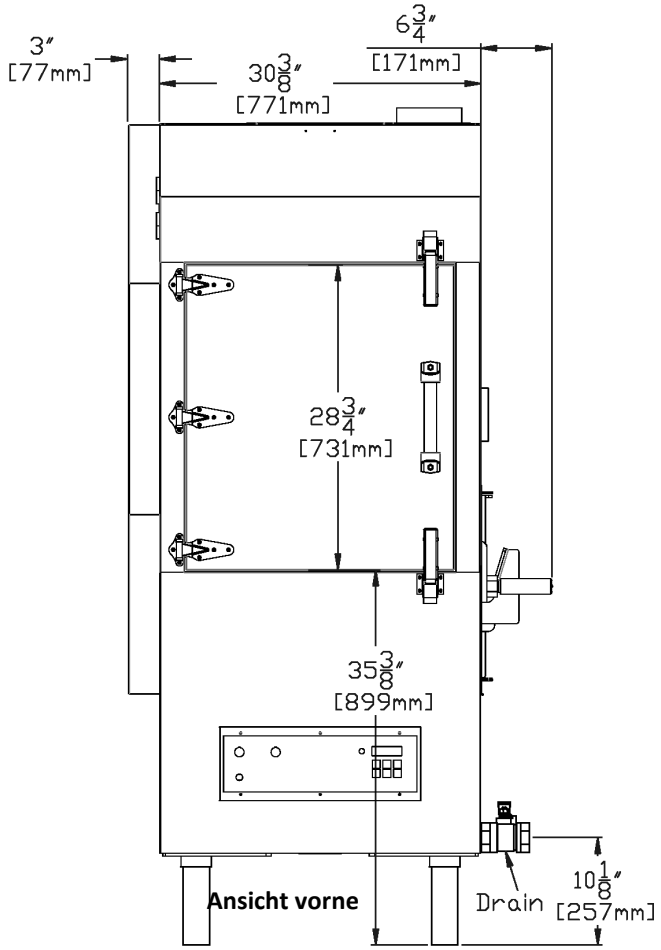

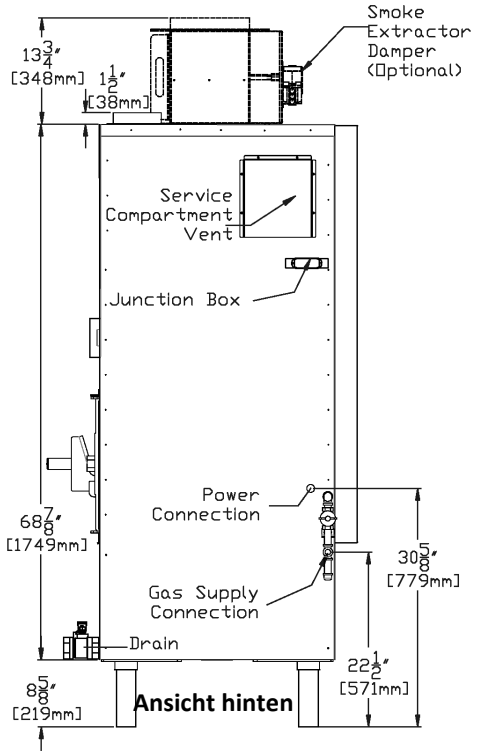

Standard Stützbeine (mitte zu mitte) -
23 1/2“W x 76 1/4“D (597 x 1937mm)

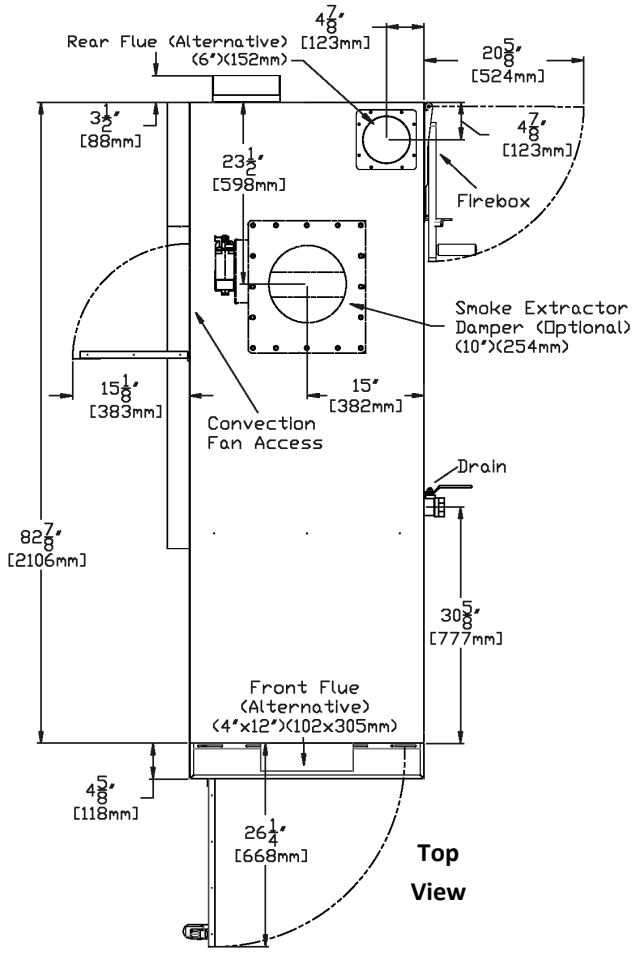

ANFORDERUNGEN

GAS

Anschlußrohr 1/2 Zoll NPT Rohrgewinde

65,000 BTU (19 KW) - Erdgas(NAT)

Anschlußdruck- 4.5” W.C. min - 10.0” W.C. max (11.2 - 26.5 mbar)

Oder

65,000 BTU (19 KW) - Flüssiggas (LP)

Anschlussdruck- 11.0” W.C. min - 13.0” W.C. max (27.4 - 32.4 mbar)

Elektrischer Anschluß

230 volt AC, 50 hertz, 1-phase, 16 Amp abgesichert

VENTILATION

Der Ofen muss gemäß der Bedienungsanleitung entlüftet werden, und die Installation muss mit allen relevanten lokalen und nationalen Vorschriften und in einer für die zuständige Behörde akzeptablen Weise übereinstimmen.

Transportgewicht verpackt - 1000kg, Höhe 200cm, breite 245cm, tiefe 160cm

Minimalabstand zu brennbaren Materialien

Hinten.....18” (457 mm) Brennraum Seite.....24” (610mm)

Oben .....18” (457mm) Antriebsseite. .....18” (457mm)

Vorne.....48” (1219mm)

Hinweis:Wenn der Wartungszugang zur Antriebsseite anderweitig gewährleistet ist kann der Abstand hier auf 50mm reduziert warden. Mit dem Wandinstallationskit kann der Abst. auf 0 verringert werden.