Model: SPK-500 (230v model)

Gas-Fired Wood-Burning Rotisserie Smoker

Ungefähre Ladekapazität

(Die Kapazitäten variieren je nach Form, Gewicht und Art der Beladung)

Pork Butts (8-10 lbs)(3.6 - 4.5 kg) Stück …….60 Stück

St. Louis Ribs (2.75 lbs)(1.2 kg) Stück……..60 Stück

Whole Chicken (3-4 lbs)(1.4 - 1.8 kg) Stück.70 Stück

Beef Brisket (12-15 lbs)(5.4 - 6.8 kg) Stück..20 Stück

(5) 3-tier, 3 1/2” (89mm) Abstand, ergeben eine Kochfläche von 52.5 ft^2 (4.88 m^2)

Standard Ausstattung:

- Edelstahlkonstruktion innen und außen.
- Gehäuse komplett mit Mineralwolle isoliert.
- Einstellbare Stahlrohrbeine , 483mm hoch
- Frei wählbare Austrittsöffnung oben, Vorn od.Hinten
- Langsam laufender Konvektionspropeller 203 mm (Ersatzpropeller inclusive)
- Steuerung mit digitalem Koch- und Halte-Thermostat (60 ° bis 163 ° C) zur Auswahl der Kochtemperatur, Kochzeit und der Haltetemperatur) sowie pneumatischen Vorschubfußschalter.
- Innenbeleuchtung automatisch
- 2” (51mm) Ablaufrohr mit Kugelhahn
- (15) 12” x 42” (305 x 1067mm) nickel/chrom beschichtete Produkt racks (siehe Abb. oben).

Optionale Ausstattung:

- Produktpräsentationstüren aus Glas und manueller Lichtschalter.
- Edelstahlracks.
- Rauchabzugsklappe (wird typischerweise bei Direktentlüftungsanwendungen durch die Wand verwendet).
- Versenkte Vorderbeine (Vorderbeine sind 12 Zoll (305 mm) von der Standardposition nach hinten verschoben).
- Arbeitshöhenverstellbare Rollen.
- Produktregal unterhalb des Bedienfelds montiert.
- Abschließbare Bedienfeldabdeckung.
- Weiteres optionales Zubehör ist erhältlich.

Southern Pride Europe GmbH
Grubenstrasse 4
D-50354 Huerth
Phone: +49-(0)2233-714190
Fax: +49-(0)2233-714189
www.sopride.eu

REVISED: September 2016
An ongoing program of product improvement may require us to change specifications without notice.

© 2016 Southern Pride Distributing, LLC

Model: SPK-500 (230v model)

Gas-Fired Wood-Burning Rotisserie Smoker

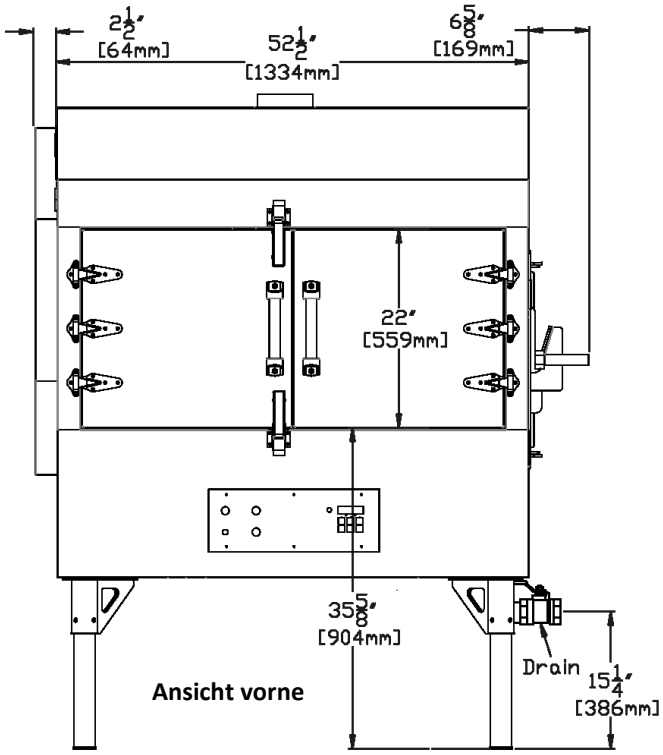

Ansicht vorne

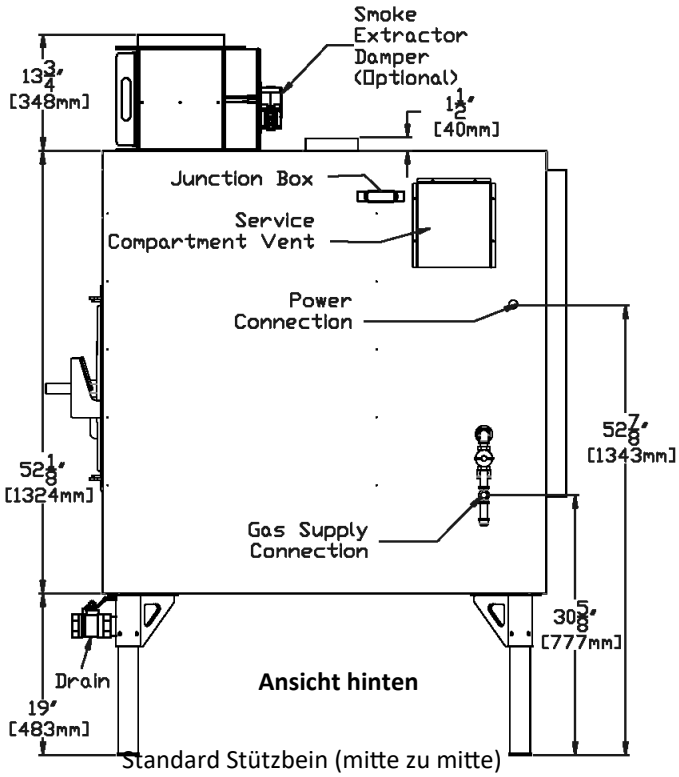

Ansicht hinten

Standard Stützbein (mitte zu mitte)

46 1/4"W x 59 1/2"D (1175 x 1511mm)

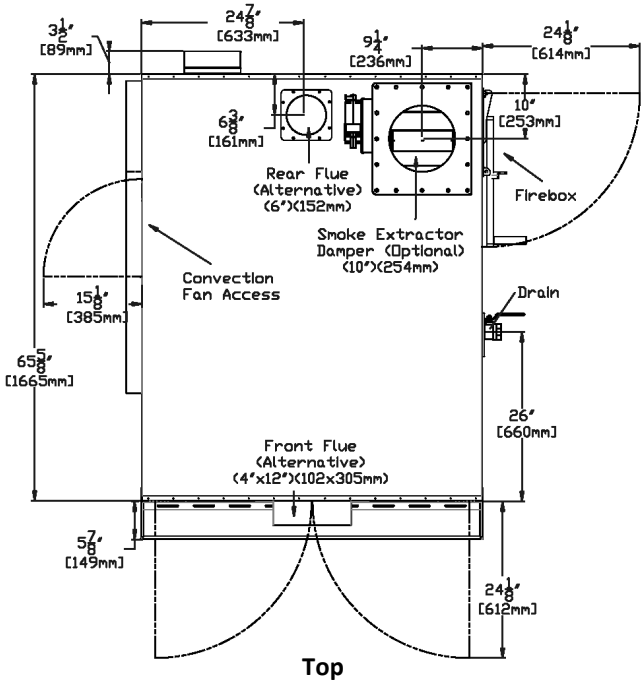

Top View

ANFORDERUNGEN

GAS

Anschlußrohr 1/2 Zoll NPT Rohrgewinde

65,000 BTU (19 KW) - Erdgas (NAT)

Anschlußdruck- 4.5" W.C. min - 10.0" W.C. max (11.2 - 26.5 mbar)

Oder

65,000 BTU (19 KW) - Flüssiggas (LP)

Anschlußdruck - 11.0" W.C. min - 13.0" W.C. max (27.4 - 32.4 mbar)

ELECTRISCHER ANSCHLUß

230 volt AC, 50 hertz, 1-phase, 15 amp abgesichert

VENTILATION

Der Ofen muss gemäß der Bedienungsanleitung entlüftet werden, und die Installation muss mit allen relevanten lokalen und nationalen Vorschriften und in einer für die zuständige Behörde akzeptablen Weise übereinstimmen.

Transportgewicht verpackt - 660 kg, Höhe 175cm, breite 230 cm, tiefe 200 cm

Minimalabstand zu brennbaren Materialien

Hinten.....18" (457 mm) Brennraum Seite.....24" (610mm)

Oben .....18" (457mm) Antriebsseite. .....18" (457mm)

Vorne.....48" (1219mm)

Hinweis:Wenn der Wartungszugang zur Antriebsseite anderweitig gewährleistet ist kann der Abstand hier auf 50mm reduziert warden. Mit dem Wandinstallationskit kann der Abst. auf 0 verringert werden.