Model: SRG-400 (230v model)

Gas-Fired Wood-Burning Stationary Smoker

Ungefähre Ladekapazität

(Die Kapazitäten variieren je nach Form,

Gewicht und Art der Beladung)	Standard	Max.
Pork Butts (8-10 lbs)(3.6 - 4.5 kg) each……..	42 Stück	42
St. Louis Ribs (2.75 lbs)(1.2 kg) each…… ……	35 Stück	70
Mit optionalen Rib Racks … …… ..	91 Stück	91
Whole Chicken (3-4 lbs)(1.4 - 1.8 kg) each ….	56 Stück	72

(27) Rack Einsteckplätze, 1 1/2” (38mm) Abstand
22.75 ft^2 (2.11 m^2) Standard Kochfläche (bei 7 Stck)

Standard Ausrüstung:

- Edelstahlkonstruktion innen und außen.
- Gehäuse komplett mit Mineralwolle isoliert.
- 6” (152mm) Mobile Rollen mit Bremse.
- 10” (254 mm) Konvektionsimpeller
- Steuerung mit digitalem Koch– und Halte-Thermostat
- (60° bis 163° C) zur Auswahl der Kochtemperatur,
- Kochzeit und der Haltetemperatur), zusätzlich 30 frei
- programmierbare Menu plätze.
- 6” (152mm) Fettablaufwanne.
- (7) 18” x 26” (457 x 660mm) nickel/chrom beschichtete Produkt Racks (s. Abb.oben) **Maximale Aufnahme von** 27 flachen Racks oder 14 Rib Racks.

Optionale Ausrüstung:

- Fronttür mit Glasscheibe
- Edelstahlracks.
- (7) vertikale Rib Racks(nickel/chrom) anstatt Standard Racks . Jedes RibRack kann 13 Full Slabs aufnehmen und ergibt eine Kapazität von 91 full slabs
- Edelstahl Rib Racks.
- Aufnahmeflansche zur Montage auf einem Anhänger.
- Weitere Optionen erhältlich

Southern Pride Europe GmbH
Grubenstrasse 4
D-50354 Huerth
Phone: +49-(0)2233-714190
Fax: +49-(0)2233-714189
www.sopride.eu

REVISED: September 2016
An ongoing program of product improvement may require us to change specifications without notice.

© 2016 Southern Pride Distributing, LLC

Model: SRG-400 (230v version)

Gas-Fired Wood-Burning Stationary Smoker

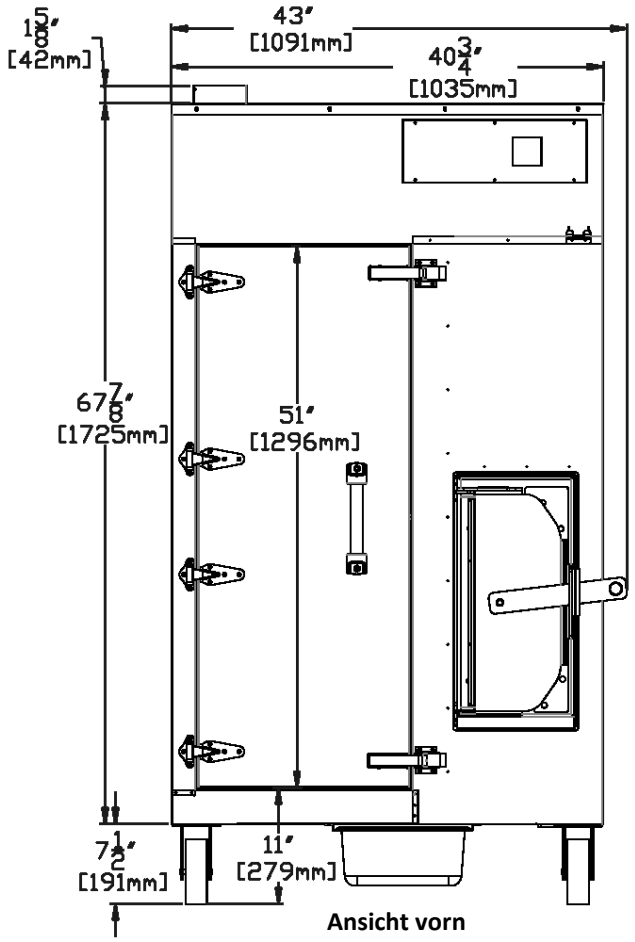

Ansicht vorn

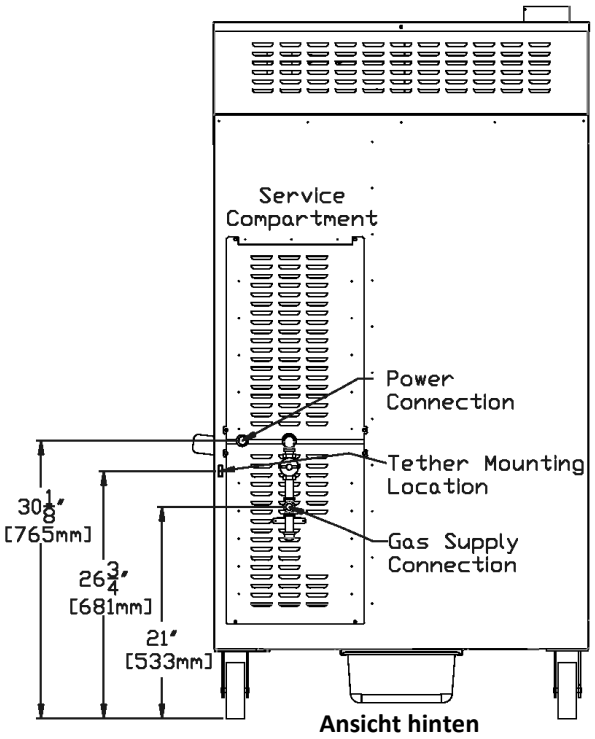

Ansicht hinten

Standard Rollen Pos.(mitte / mitte) -
36“W x 27 7/8“D (914 x 708mm)

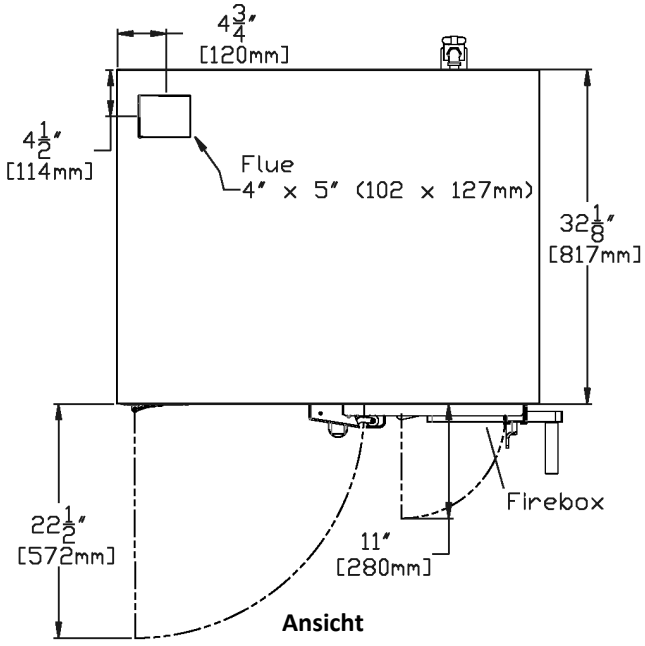

Ansicht oben

Anforderungen

GAS
Anschlußrohr 1/2 zoll NPT Rohrgewinde
65,000 BTU (19 KW) - erdgas (NAT)
Anschlußdruck - 4.5” W.C. min - 10.0” W.C. max (11.2 - 26.5 mbar)
Oder
65,000 BTU (19 KW) - Flüssiggas(LP)
Anschlußdruck - 11.0” W.C. min - 13.0” W.C. max (27.4 - 32.4 mbar)

Elektrischer Anschluß
230 volt AC, 50 hertz, 1-phase, 16 Amp abgesichert

VENTILATION
Der Ofen muss gemäß der Bedienungsanleitung entlüftet werden
Und die Installation muss mit allen relevanten lokalen und nationalen Vorschriften und in einer für die zuständige Behörde akzeptablen Weise übereinstimmen.

Transportgewicht verpackt- 460 kg, Höhe 219 cm, breite150 cm, tiefe 150cm

Minimalabstand zu brennbaren Materialien

Hinten.....18” (457 mm) Rechts u. Links .....2” (51mm)
Vorne.....48” (1219mm) Oben .....18” (457mm)

Hinweis: Wenn der Wartungszugang zur Rückseite anderweitig gewährleistet ist,kann der Abst. Hier auf 50mm reduziert werden.