Model: SC-300 (230v models)

Electric Woodchip-Burning Stationary Rack Smoker

Ungefähre Ladekapazität

(Die Kapazitäten variieren je nach Form,Gewicht und Art der Beladung)

	Standard	Max.
Pork Butts (8-10 lbs)(3.6 - 4.5 kg) Stück	30 Stück	30 (5 racks)
St. Louis Ribs (2.75 lbs)(1.2 kg) Stück	25 Stück	50 (10 racks)
w/Optional vertical rib racks	65 Stück	65 (5 racks)
Whole Chicken (3-4 lbs)(1.4 - 1.8 kg) Stück	40 Stück	56 (7 racks)
Beef Brisket (12-15 lbs)(5.4 - 6.8 kg) Stück	10 Stück	14 (7 racks)

(20) rack slides, 1 1/2” (38mm) Abstand ergeben eine Kochfläche von 16.25 ft^2 (1.51 m^2) (5 racks)

Standard Ausstattung:

- Edelstahlkonstruktion innen und außen.
- Gehäuse komplett mit Mineralwolle isoliert.
- Vorne feststellbare Lenkrollen und hinten nicht feststellbare Lenkrollen.
- Konvektionsventilator mit 8 Zoll (203 mm) Gebläserad.
- Steuerung mit digitalem Koch- und Halte-Thermostat (60 ° bis 163 ° C) zur Auswahl der Kochtemperatur, Kochzeit und der Haltetemperatur)
- Doppelte Räucherelemente und Hackschnitzelboxen.
- 4” (102mm) Ablaufrohr mit Kugelhahn
- (5) 18” x 26” (457 x 660mm) nickel/chrom beschichtete Produkt racks (siehe Abb. oben).

Optionale Ausstattung:

- Rechtes Türscharnier.
- Internes Fleischsondensystem. Ermöglicht die Programmierung der Steuerung zum Garen, bis die Innentemperatur des Produkts die eingestellte Temperatur erreicht, anstatt für eine festgelegte Garzeit.
- Dampfsystem. Das Dampfelement ersetzt ein Rauchelement und eine 2 1/2 Zoll (64 mm) große Dampfpfanne fasst Wasser. Der Dampf kann ein- und ausgeschaltet werden, ebenso wie das Rauchelement.
- Edelstahlracks
- (5) Nickel-verchromte vertikale Gestelle. Ersetzt die Standard-Produktracks. Jedes vertikale Rack fasst 13 Rippchen, was einer Gesamtkapazität von 65 Rippenplatten entspricht.
- Edelstahlribracks vertical.

Southern Pride Europe GmbH
Grubenstrasse 4
D-50354 Huerth
Phone: +49-(0)2233-714190
Fax: +49-(0)2233-714189
www.sopride.eu

REVISED: March 2019
An ongoing program of product improvement may require us to change specifications without notice.

Serial number: C3000001 to Current

© 2019 Southern Pride Distributing, LLC

Model: SC-300 (230v models)

Electric Woodchip-Burning Stationary Rack Smoker

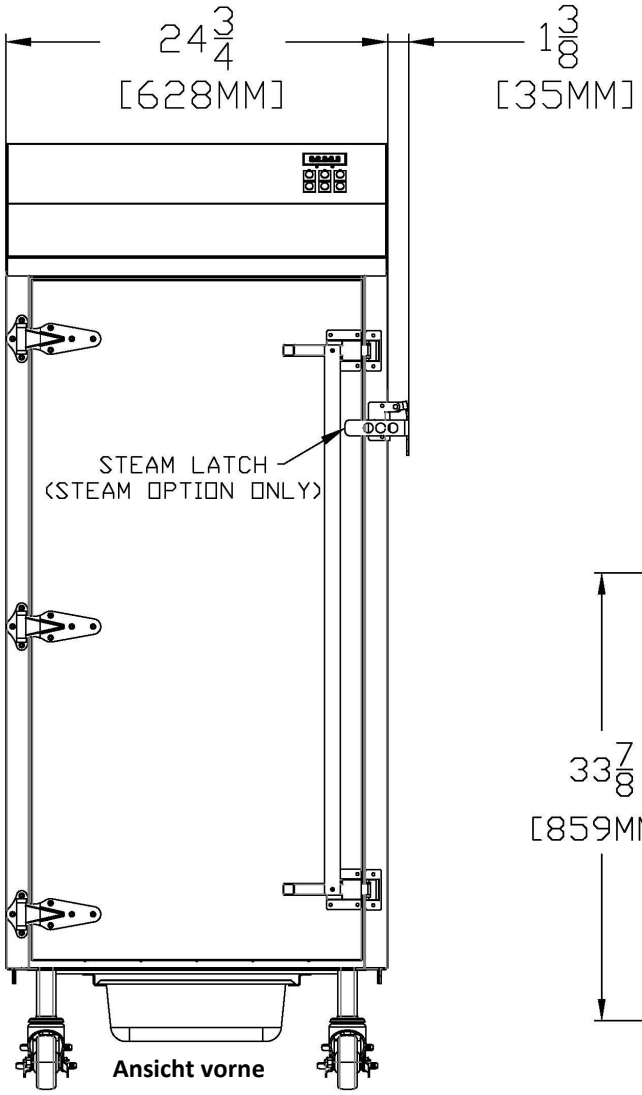

Ansicht vorne

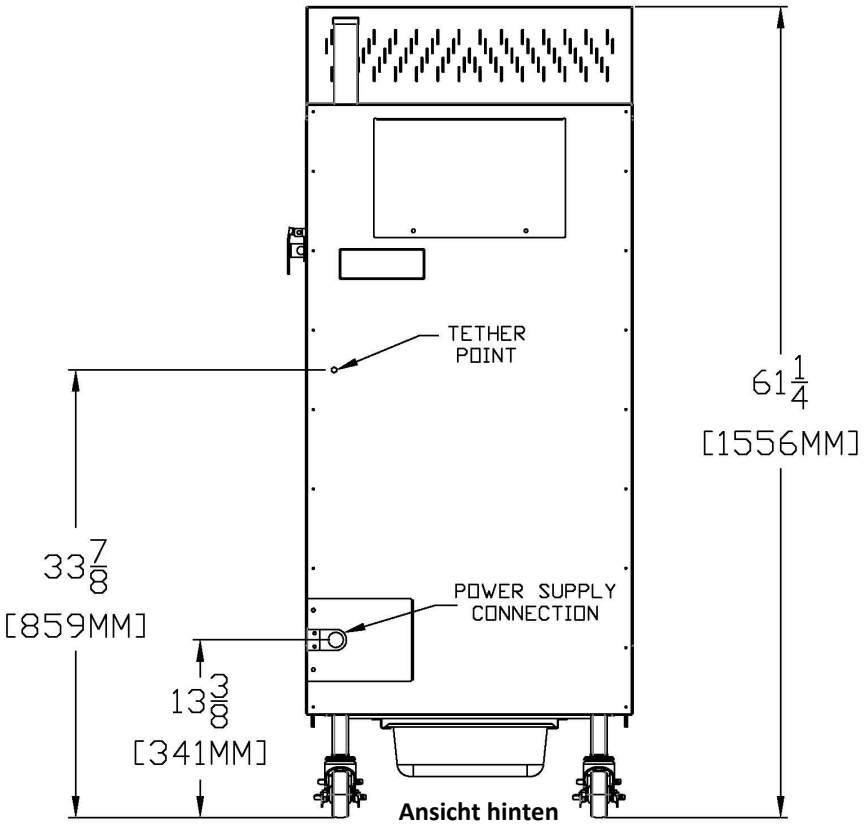

Ansicht hinten

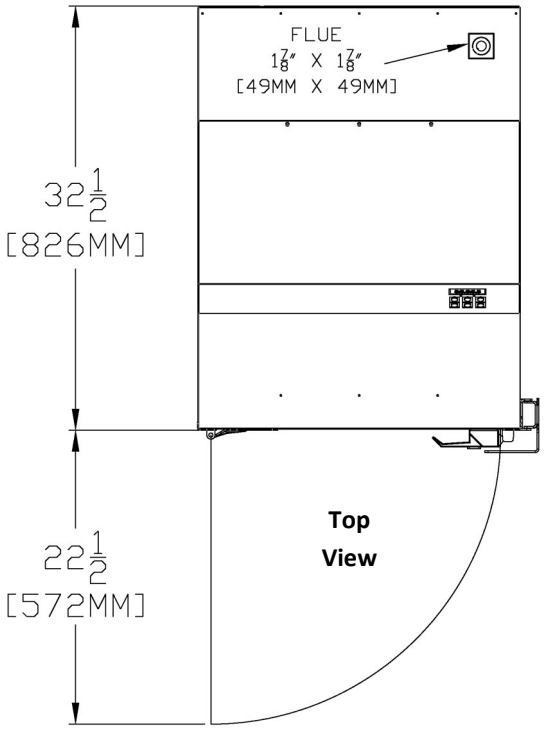

Top View

Standard Stützbeine (mitte zu mitte) -
19 1/2"W x 27 3/4"D (496 x 704mm)

ANFORDERUNGEN

ELECTRISCH

230 volt AC

50 Hertz, 1-phasig, 40-A-Verkabelung erforderlich

Stromkabel nicht im Lieferumfang enthalten:

VENTILATION

Der Smoker muss gemäß der Bedienungsanleitung entlüftet werden und die Installation muss allen relevanten lokalen und nationalen Vorschriften entsprechen und auf eine Weise erfolgen, die für die zuständige Behörde akzeptabel ist.

GEWICHT - 300 lbs. (136 kg) - Standard smoker

Transportgewicht verpackt - 190 kg, 172cm hoch, 95 cm breit und 70cm tief